Инструкция
по установке и эксплуатации светильника

Общие сведения
- Светильник предназначен для местного или комбинированного освещения жилых и офисных помещений.
- Светильник предназначен для использования в сети переменного тока с номинальным напряжением 230В и частотой 50Гц.
- Светильник предназначен для размещения на жестких негорючих поверхностях.
- Степень защиты IP20.

Комплект поставки
- Светильник.
- Руководство по эксплуатации.
- Комплект крепежей.

Требования безопасности
- Следуйте инструкции, чтобы обеспечить правильное и безопасное подключение и использование.
- Все электрические соединения должны быть выполнены в соответствии с маркировкой на светильнике. Если Вы не имеете опыта работы с электротехническими изделиями, обратитесь к специалисту.
- Все работы производятся при отключенном напряжении питающей сети.
- Перед подключением убедитесь, что параметры электрической сети соответствуют указанным в инструкции.
- Запрещается применять лампы, отличающиеся по мощности и конструкции от указанных в инструкции и на этикетке.
- Не допускайте механических повреждений проводов.
- Протирайте светильник сухой тканевой салфеткой, не используйте абразивных материалов или растворителей. Небрежное обращение может повлечь повреждение частей светильника.
- Ремонт должен производиться только квалифицированными специалистами, имеющими допуск на проведение данного вида работ.

Требования к установке и эксплуатации
- Распакуйте светильник и убедитесь в его целостности.
- Установите светильник согласно прилагаемой схеме.
- Перед заменой лампочки убедитесь, что светильник выключен, и дайте лампочке остыть не менее 10 минут.
- Не прикасайтесь голыми пальцами к лампе. Предохраняйте кварц при замене лампочки.
- Внимание: не протирайте лампочкою смазанную руками, поскольку это может привести к преждевременному выходу ее из строя. Используйте сухую салфетку.
- Для увеличения срока службы светильника выключайте его, если свет вам в данный момент не требуется.

Гарантийные обязательства
- Фирма поставщик гарантирует работу светильника в течение 12 месяцев со дня продажи через торговую сеть при условии соблюдения правил хранения, транспортировки и эксплуатации.
- В случае обнаружения неисправностей светильника до истечения гарантийного срока следует обратиться по месту продажи.
- Без штампа и даты продажи светильника магазином по гарантийным талонам, претензии не принимаются.
- Срок службы при правильной эксплуатации не менее 8 лет.
- Претензии и пожелания потребителей принимаются по адресу E-mail: info@lusole.ru

Гарантийный талон

Дата продажи /_____/_____/20___г. Штамп и печать магазина

Assembling

LUSOLE LOFT

LSP-9118
230V GU10 50W

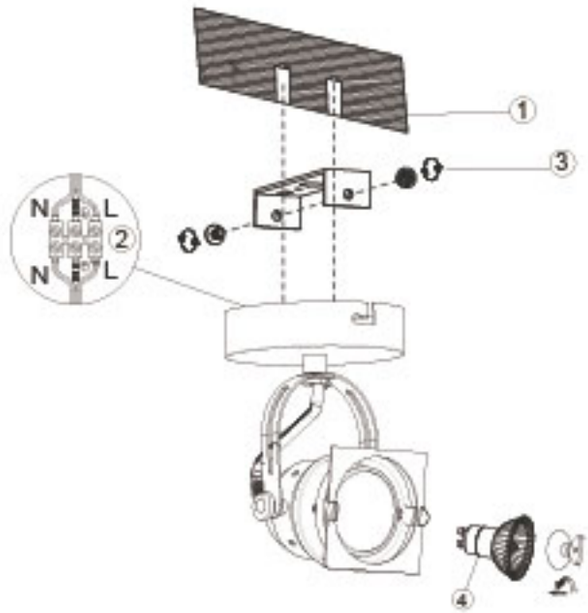

User's guide
Installation and maintenance

General information
- The fixture is used for operation inside habitable and office premises.
- The fixture should be operated in alternating-current mains under rated voltage of 230V and frequency of 50Hz
- The fixture may be fastened to any kind of inflexible uninflammable surfaces.
- IP20.

Contents
- Lamp.
- User's guide.
- Fasteners.

Safety requirements
- Follow instruction manual when installing and using product.
- All electrical connection should be made as it shown on stickers. If you are not experienced in installing electrical fixtures, you have to use help of qualified work staff.
- All the works should be carried out while the electrical power network is switched off.
- Make sure that your electrical power network meets input requirements before installing product.
- It is strictly forbidden to use lamps different in power and structure from ones been mentioned in this manual.
- Prevent wires from mechanical damage.
- For cleaning use dry soft cloth. Don't use abrasive or chemicals. Avoid fixture from strict contact with water.
- Maintenance should be carried only by qualified work staff, who is authorized for this kind of work.
- If the external flexible cable or cord of this luminaire is damaged, it shall be exclusively replaced by the manufacturer or his service agent or a similar qualified person in order to avoid a hazard

Installation and maintenance
- Unpack the fixture and make sure it is intact.
- Install the fixture following attached scheme.
- Before changing lamp make sure that fixture is turned off and let lamp cool at least 10 min.
- Do not use more powerful bulb than it is mentioned in this manual.
- Don't touch halogen bulb, use dry cloth.
- Keep the fixture turned off if don't need light at the moment.

Warranty
- The supplier guarantees warranty maintenance within 12 months after purchase from trading network on terms that all safety requirements are obeyed.
- In case any faultness is discovered before the warranty period is up, the points-of-sale terminal should be addressed.
- No claims can be accepted without sellers stamp and mentioned purchase date on the warranty coupon.
- Guaranteed life period on keeping in safety requirements is no less than 8 years.
- Claims and request should be sent to E-mail: sales@LightYourLoft.com

Kasutamisjuhend
Paigaldus ja hooldus

Üldise informatsioon
- Antud seade on ette nähtud iiS kasutamiseks elu- ja büroomuidas
- Antud seade tuleb kasutada vahelduvvoolu vooluvõrgus elu nimipinge 230V ja sagedusega 50Hz
- Seade saab kinnitada mis tahes jäiga mittepõlevasse pinnale
- IP20

Sisu
- Lamp
- Kasutamisjuhend
- Kinnitusvahendid

Ohutusnõuded
- Toote kasutamisel ning paigaldamisel järgige kasutamisjuhendit.
- Elektriühendus peab olema teostatud vastavalt juhendile, mis on nähtud kleebisel. Kui te ei ole kogenenud elektriseadmete paigaldamisel, peate kasutama selleks kvalifitseerituid töötajaid.
- Kõik tööd tuleb teostada siis, kui elektrivõrgu toitepinge pealt.
- Enne seade paigaldamist veenduge, et teie elektrivõrk vastab kasutamisjuhendis välja toodud nõuetele
- ei tohiti kasutada lampi võimsus võimsus ja struktuur peale seid, mis on mainitud juhendis
- Vältida juhtmete mehaanilist kahjustust.
- Puhastamiseks kasutada kuiva pehme lappi. Ärge kasutage lauahõvet vahendit ning lahusti. Vältida seade kokkupuutumist veega .
- Hooldus peaks olema teostatud ainult kvalifitseeritud töötaja, kes on selleks volitatud.

Paigaldus ja hooldus
- Pakige seade lahti ning veenduge, et see on terve.
- Paigaldage seade järgides lisatud skeemi.
- Enne lampi vahetamist veenduge, et seade on välja lülitatud ning laske lampil jahtuda vähemalt 10 min
- Ärge kasutage võimsamaid pirne kui on nõuginud lisatud juhendis
- Ärge puudutage halogeeni pirni, kasutage selleks kuiva lapi.
- Seadet tuleb hoida välja lülitatuna, kui kasutamist hetkel vajalus puudub.

Garantii
- Tootja tagab garantii tagamise 12 kuu jooksul pärast müüdud kaubandusvõrkude kaudu, et kõik ohutusnõuded on täidetud.
- Juhul kui avastatakse mis tahes viga enne garantiija lõppu, antud probleem peaksime esitamaseid müügipunktile, kus antud lamp oli esimesel esimal.
- Pretensioone ei võeta vastu, kui garantii kupongis puudub tempel, müü identifitseerib müüjat ning kui kupongis ei ole näidatud ostmise kuupäev.
- Kasutamisperiood garantii kehtivusajal võib muudetada kuni 8 aastat, juhul kui seadet kasutatakse arvestades kõikide ohutusnõuetega, mis kehtivad antud toote kasutamise puhul.
- Kõik pretensioonid ja taotlused tuleb saatada järgmisele e-mail aadressile: info@lightconcept.ee

Garantii kupong

Müüdud /_____/_____/20___a. Tempel